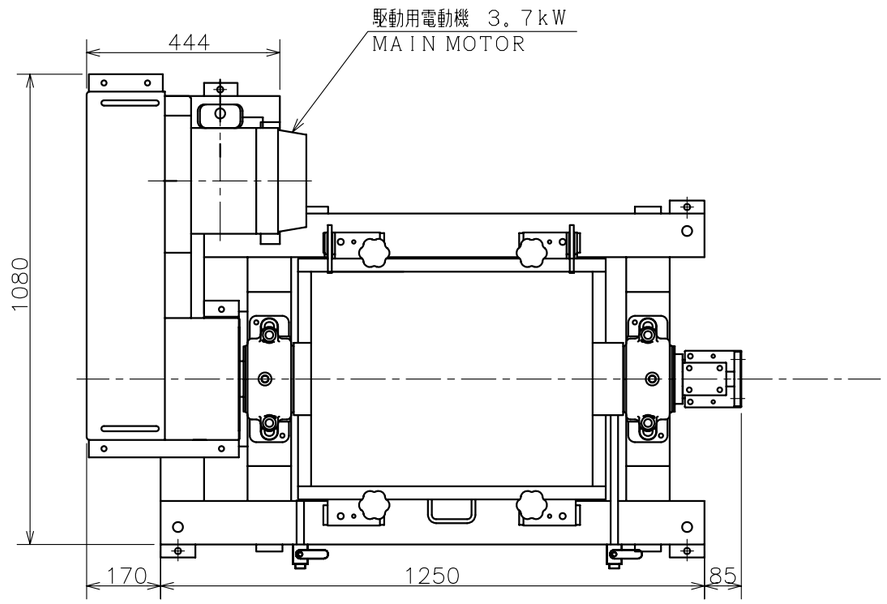

据付寸法

INSTALLATION ARRANGEMENT

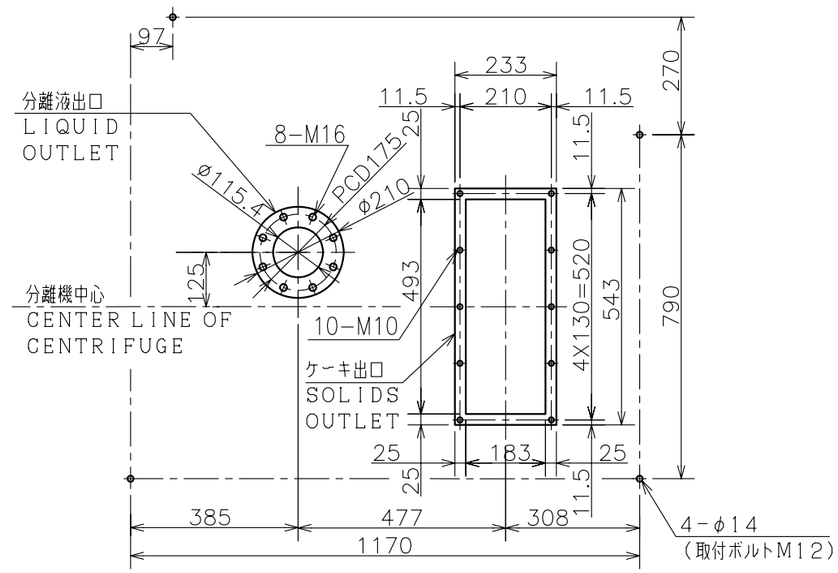

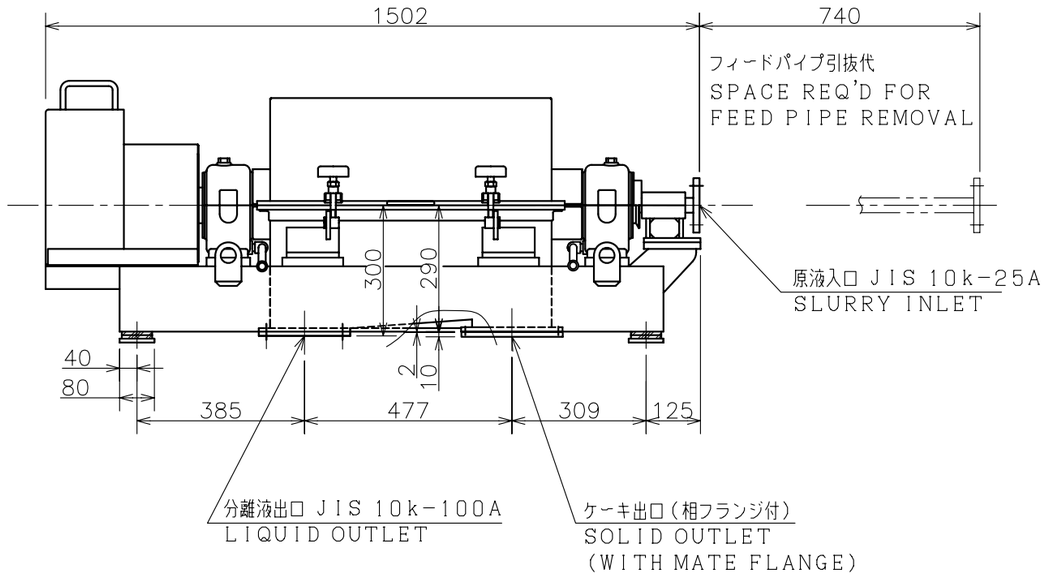

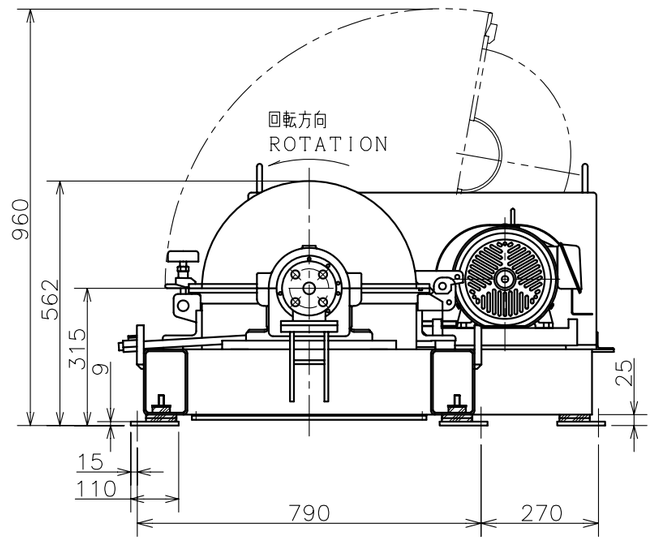

質 量(MASS)		450 kg
静荷重(STATIC LOAD)	垂直(VER.)	4.41 kN
動荷重(DYNAMIC LOAD)	垂直(VER.)	±0.80 kN
	水平(HOR.)	±0.80 kN

御見積用

本図は御見積用につき取合寸法は変更する場合があります。
従って取合関係の計画は最終図面の寸法にてご確認願います。

FOR PRELIMINARY USE

DON'T USE THIS DRAWING FOR FINAL INSTALLATINON LAYOUT.

図面来歴						
⚠		'08.5.8	寺谷		川原	社名変更, 荷重見直し
	改訂通知番号 工事番号	年月日	承認	審査	作成	備考

出図先	
ICM( )	
KTK	
本社	
調達	
品管	
加工	
組立	
修部	
生技	
設計	
回理管	
回品保	
回営分	
回機設分	
合計	

CAUTION

THIS DRAWING IS THE PROPERTY OF IHI CORPORATION, AND AS SUCH, CLAIMS TREATMENT AS A CONFIDENTIAL DOCUMENT: REPRODUCTION, COPYING, TRACING, UTILIZATION FOR PURPOSES OTHER THAN AGREED, DISCLOSURE TO A THIRD PARTY ARE STRICTLY SUBJECT TO PRIOR WRITTEN AGREEMENT BY IHI.

お願い

この図面は(株)IHIの所有で社外秘扱いでありますから、下記の事項を遵守するようお願いします。

(1) 許可なくトレースその他の複写を行なわないこと。
(2) 許可なく第三者に見せないこと。
(3) 許可なく指定された用途以外に使用しないこと。
(4) 上記に関し許可を得る場合は書類によること。

普通寸法差(機械加工) TOLERANCE UNLESS OTHERWISE SPECIFIED (MACHINE CUT)	
寸法 DIMENSION mm	許容差TOL mm
0.5以上6以下incl	±0.1
6をこえ 30〃	±0.2
30 〃 120〃	±0.3
120 〃 315〃	±0.5
315 〃 1000〃	±0.8
1000 〃 2000〃	±1.2
2000 〃 4000〃	±2.0
ドリル穴には適用しない NOT APPLICABLE TO DRILL HOLES	

あらさ ROUGHNESS	
記号 SYMBOLS	λC (mm)
0.2	0.8
1.6	
6.3	
25	2.5
✓	—

MARK	PARTICULARS	MATERIAL	TOTAL NO. REQUIRED PER	PER ONE MASS kg	TOTAL	REMARKS

SCALE 0.1

1ST ANGLE PROJECTION / 3RD ANGLE PROJECTION

HS-204L形遠心分離機
全体外形図

HS-204L CENTRIFUGE
GENERAL VIEW

DRAWN	DESIGNED	CHECKED	APPROVED
川原 '07.3.15			寺谷 '07.3.15

STANDARD DRAWING NO.

SIZE	PRODUCT CODE	REV.
2	0102	1

IHI 株式会社IHI 回転機械事業部 回転機械設計部 分離装置グループ

JOB NO. 御見積用 QUANTITY

REF. DRAWING NO. H2Y02210 REV. 1

IHI Corporation

Group SDD | User DT | PN, FN | IQV-H2Y02210, B01A