凡例

- 炭化珪素質耐火煉瓦（SiC80）
- 耐火煉瓦（SK34）
- 断熱煉瓦（B-1）
- 耐火キャスタブル ~~（CA-13S CA-13SG CA-16K）~~（WPCI30G）
- 断熱キャスタブル ~~（LC-10, LC-10NG）~~（LC-7G）
- 断熱ボード（パーライトボード）
- プラスチック耐火物（PL34）

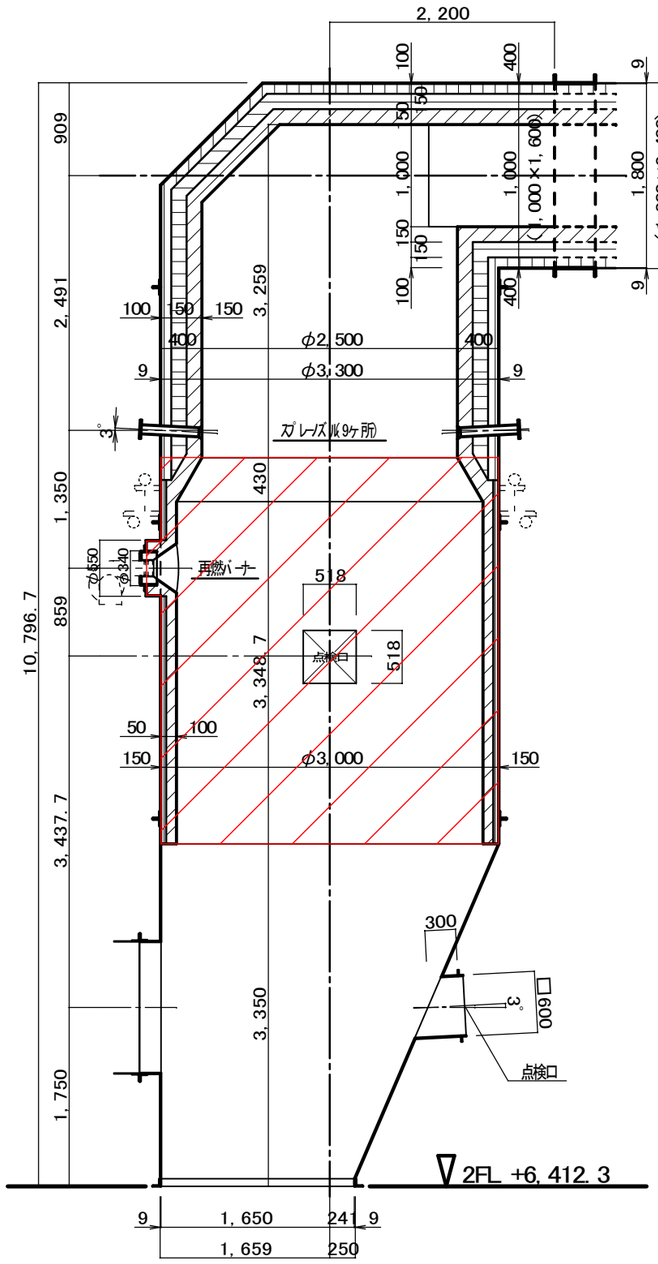

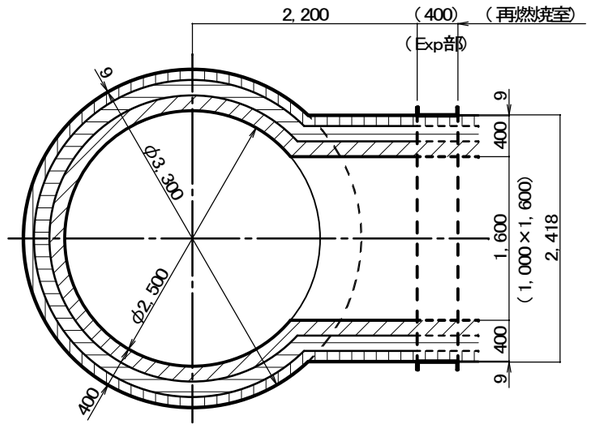

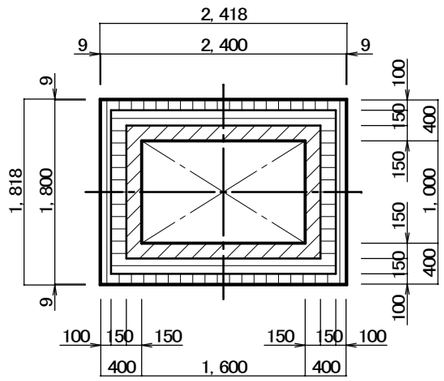

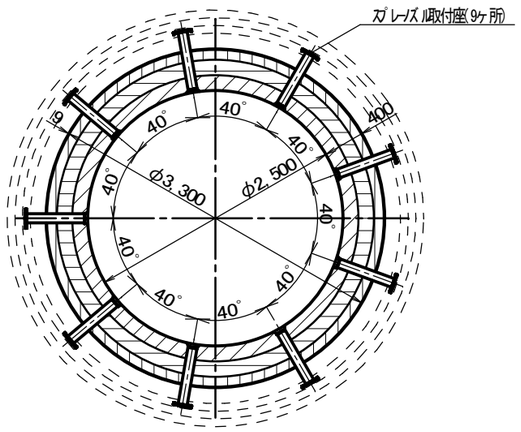

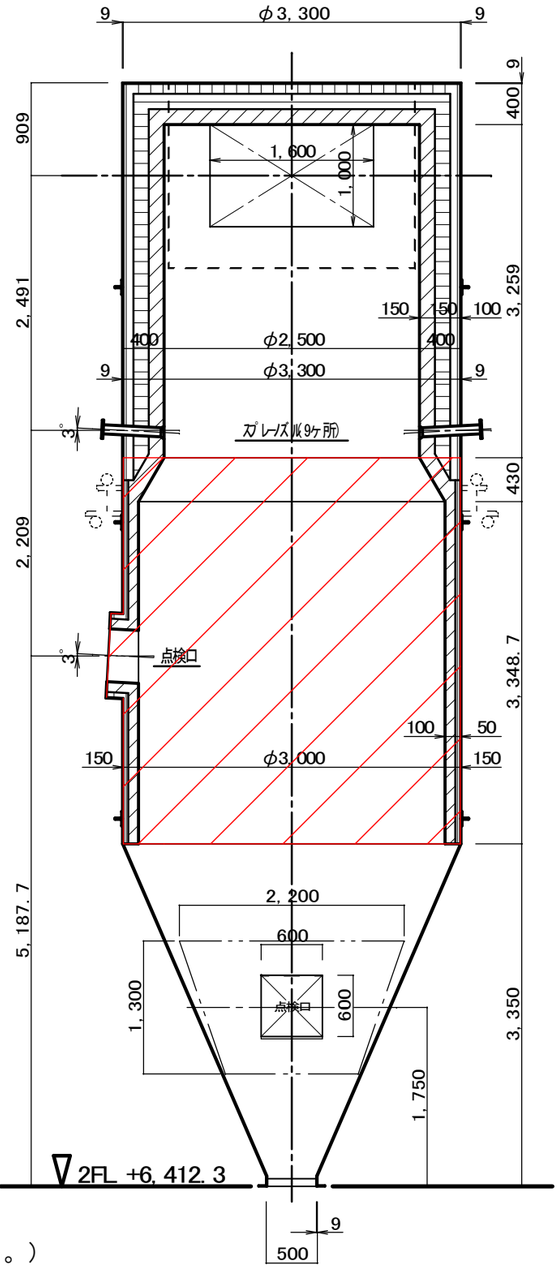

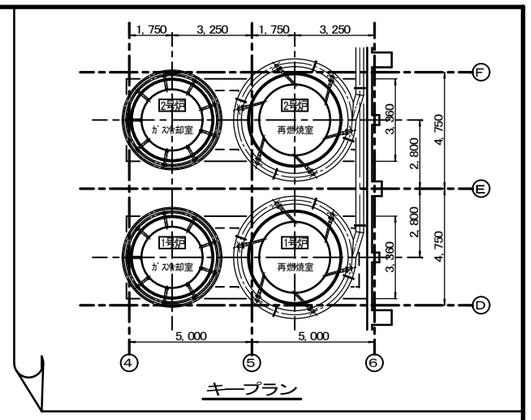

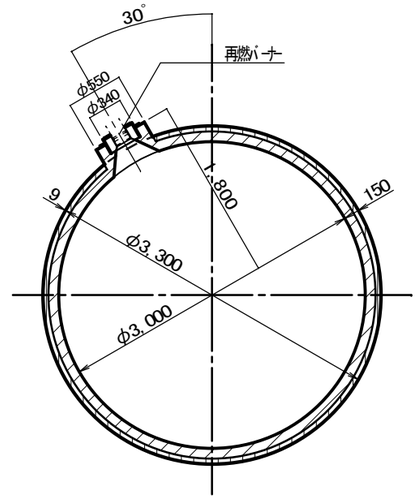

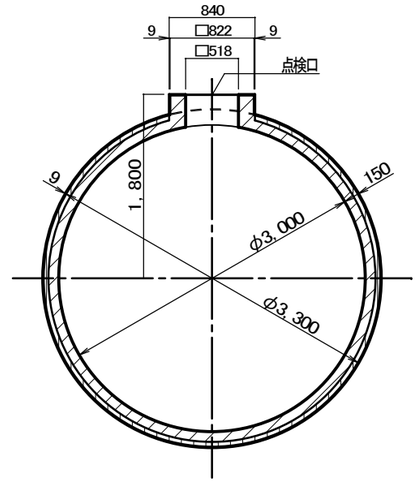

工事範囲を示す。
（耐火層はWPC130G、断熱層はLG10NGとする。）

2 号 炉

新発田地域広域事務組合 新発田市中央町5 丁目4 番7 号　TEL（0254）26-1501（代表）	承 認	設 計	担 当	縮 尺 1／60 設計年月日	工事名称　中条地区塵芥焼却場　耐火物取替補修工事 図面名称　ガス冷却室　計画図	図面 No.